A3

WIDOK W1 (BOK):

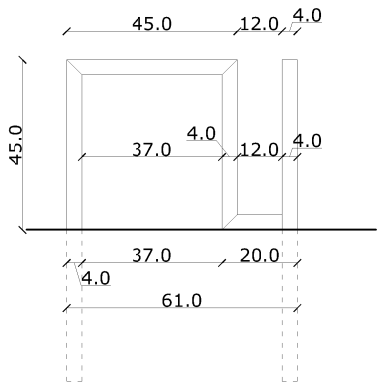

PRZEKRÓJ P-P

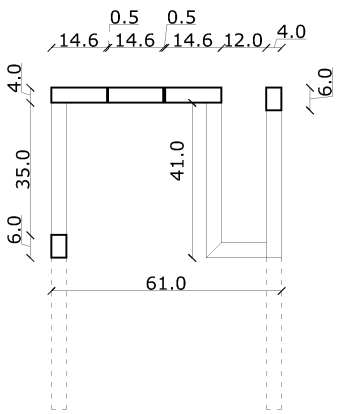

WIDOK W2 (TYŁ):

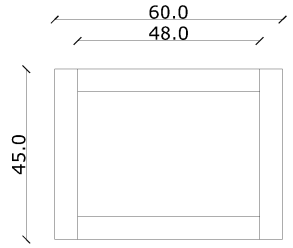

RZUT IZOMETRYCZNY - SPOSÓB ZAPARKOWANIA ROWERU:

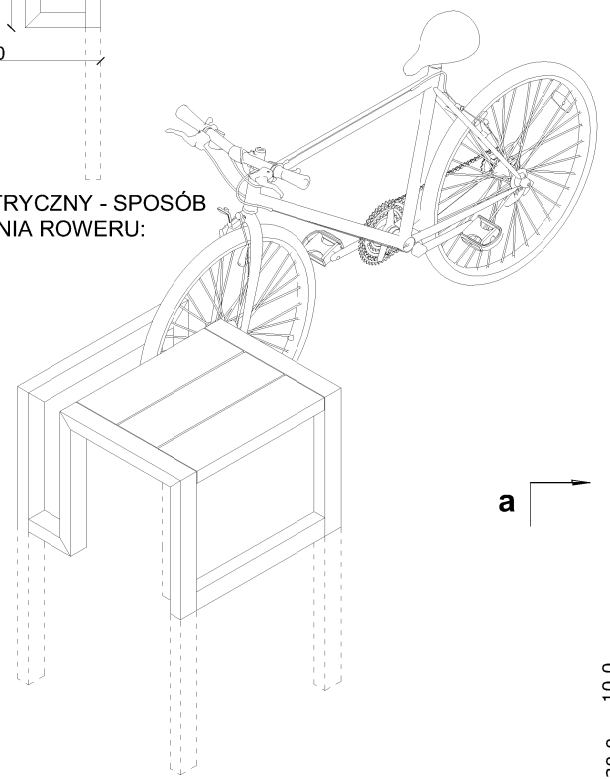

RZUT:

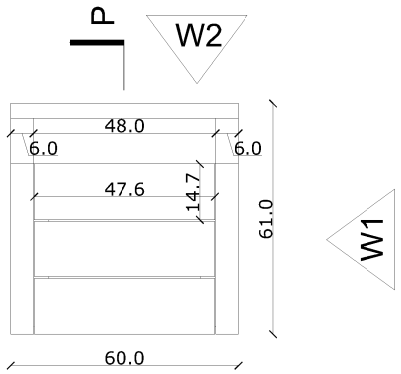

RZUT IZOMETRYCZNY:

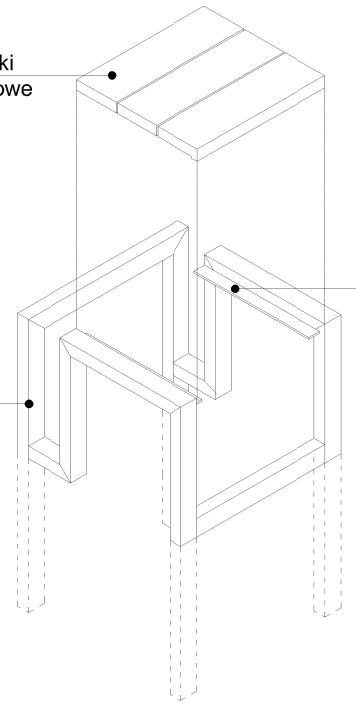

WIDOK W3 (PRZÓD):

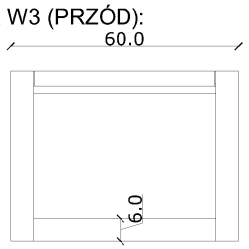

WIDOK DESEK OD SPODU:

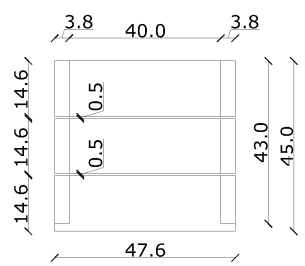

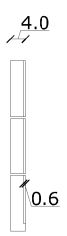

☐ SIEDZISKO ZE STOJAKIEM NA ROWERY
montowane do fundamentu

MATERIAŁY:
- profile stalowe zamknięte 40 x 60 mm
- deski modrzewiowe gr. 40 mm zabezpieczone wysokiej klasy impregnatem oraz nawierzchniowo przyjaznym środowisku lakierem wodnym - półmatowym.
- deski przykręcane do blach stalowych podwójnie od strony blach
- profile stalowe ze stali ocynkowanej malowane proszkowo nakolor RAL 9004

FUNDAMENT

1:20

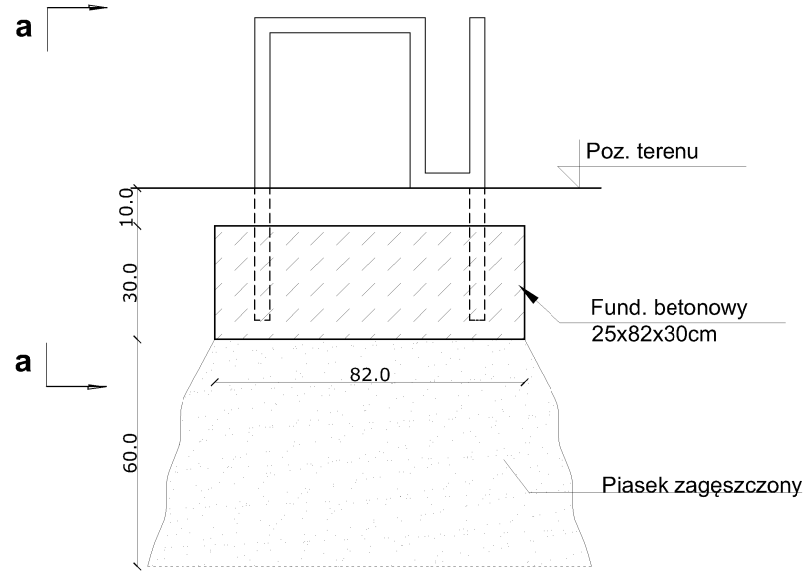

a-a

1:20

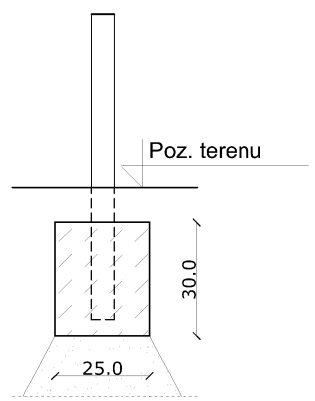

UWAGI:

Beton: C20/25
Stal profilowa: S235

Nr rewizji	Treść	Data	Podpis
3	----	----	
2	----	----	
1	----	----	

Faza:
Projekt wykonawczy

Nazwa inwestycji:
Zagłębiowski Park Linearny - rewitalizacja obszaru funkcjonalnego doliny rzek Przemszy i Brynicy - Miasto Będzin - Brzozowica. Zagospodarowanie terenu nad rzeką Czarną Przemszą, polegające na budowie ścieżek, urządzeń sportowych oraz oświetlenia.

Nr projektu:
244845-00

Lokalizacja:
Będzin, działki nr: 34, 35, 61/2,137/1, 137/2, 139/1, nr obrębu: 240101_1.0001

Inwestor:
Miasto Będzin
42-50 Będzin, ul. 11 Listopada 20

Generalny Projektant:
Ove Arup & Partners International Ltd. Sp. z o.o.
Oddział w Polsce
ul.Inflancka 4, 00-189 Warszawa
tel. (+48) 22 455 45 54, fax. (+48) 22 455 45 55
Biuro Kraków:
ul. Przybyszewskiego 56, 30-128 Kraków
tel. (+48) 12 292 22 30, fax. (+48) 12 376 82 04

ARUP

Architekt:
BOOM Piotr Szydłowski Jakub Sztefko s.c.
Al. Armii Krajowej 220/113, 43-316 Bielsko-Biała
tel. (+48) 502 513 587

boom architektura & grafika

Projektant: mgr inż. arch. Stanisław Nestrypke	Nr uprawnień: upr. proj. 762/76UW specjalność architektoniczna	Podpis:
Opracował: mgr inż. Jakub Mojżeszek		Podpis:
Sprawdzający: mgr inż. arch. Joanna Dykla-Ulewicz	Nr uprawnień: upr. proj. 32/09/SLOKK specjalność architektoniczna	Podpis:
Branża: Architektura		Arkusz: A3
Tytuł rysunku: MAŁA ARCHITEKTURA - SIEDZISKO		Skala: 1:25
		Data: 17.06.2016
Nr rysunku: ZPL-BEB-PW-AD-22-00		Rewizja: 00

Do not scale

© Arup